

HYDRAPEEL PRO II

Professioneel multi-behandelingsstation

Gebruikershandleiding

Protocollen Hydrapeel PRO II - © 2026 All Rights Reserved Bēlēnsa Ltd - Ref MUHyNl-0526

INHOUDSOPGAVE

VÓÓR / NA HET GEBRUIK 3

COMPONENTEN EN INTERFACE 4

Expertbehandeling Glans, Hydratatie en Stevigheid 8

1. Onthaal, huiddiagnose en anamnese 8

2. Voorbereiding van de huid 8

3. Aquadermabrasie 9

4. Fijne vibrerende spatel 10

5. Elektrische stimulatie - EMS 10

6. Radiofrequentie 12

7. Ultrasoon 13

8. Koude hamer 14

Nazorgadvies 14

De volledige inhoud van dit document, met inbegrip van teksten, protocollen, tabellen, illustraties, schema's, grafische elementen en lay-out, is beschermd door het auteursrecht. Elke reproductie, voorstelling, verspreiding, wijziging, aanpassing, vertaling, commerciële of niet-commerciële exploitatie, geheel of gedeeltelijk, van dit document, op welke wijze dan ook, is strikt verboden zonder voorafgaande schriftelijke toestemming van de auteur.

Elk ongeoorloofd gebruik kan aanleiding geven tot vervolging overeenkomstig de geldende wettelijke bepalingen inzake intellectuele eigendom. Dit document is uitsluitend bestemd voor professioneel en informatief gebruik. Het mag niet worden gekopieerd, doorgegeven, verkocht, gedeeld of in een andere drager geïntegreerd zonder voorafgaande schriftelijke toestemming.

Lees deze handleiding aandachtig door en bewaar ze zorgvuldig, zodat u ze later snel kunt raadplegen.

- Installeer, gebruik en bedien het toestel correct, overeenkomstig de instructies in deze handleiding.
- Demonteer dit toestel niet en wijzig geen enkel onderdeel. Het is strikt verboden de kap te openen of te verwijderen en het hoofdtoestel te demonteren, behalve na uitdrukkelijke toestemming van de verdelende firma.
- Het is strikt verboden dat niet-gekwalificeerd personeel onderhouds- of wijzigingshandelingen uitvoert.
- Neem bij een storing tijdens de werking contact op met de verdeler die achteraan op het toestel vermeld staat.

Dit toestel is geen medisch hulpmiddel en is niet bestemd voor de behandeling van ziekten.

Bij gebruik dat niet overeenstemt met de voorgeschreven gebruiksvoorwaarden vervalt de productgarantie en kan geen aansprakelijkheid worden ingeroepen tegenover de fabrikant of de verkoper.

VÓÓR / NA HET GEBRUIK

Vóór het eerste gebruik

- Sluit de sondes aan op de linker- en rechterzijde van het toestel volgens de markeringen en plaats ze daarna op hun houder.
- Controleer de elektrische voeding: 220 V ~ 50 Hz (10 A).

Vóór elk gebruik

- Reinig de sondes vóór gebruik. Alcohol 70° mag worden gebruikt op de metalen delen van de sondes. Het scherm mag niet met alcohol worden gereinigd, maar met een zachte doek. Dompel noch het toestel, noch de sondes onder in water of andere reinigingsmiddelen.
- Controleer of de voedingskabel correct is aangesloten.
- Controleer of de reservoirs A/B/C voldoende gevuld zijn.
- Controleer of elk reservoir correct geplaatst en stevig vastgeschroefd is, zodat de afdichting goed werkt.
- Controleer of het recuperatiereservoir correct geplaatst en stevig vastgeschroefd is, zodat de afdichting goed werkt.

Na het gebruik

- Reinig de sondes na gebruik. Alcohol 70° mag worden gebruikt op de metalen delen van de sondes. Dompel noch het toestel, noch de sondes onder in water of andere reinigingsmiddelen.
- Plaats de sondes op hun houder op het toestel.
- Afhankelijk van de producten die tijdens de verschillende behandelingen worden gebruikt, wordt sterk aangeraden een reinigingsfase van de leidingen van het toestel te starten via het menu Aquadermabrasie, met selectie van fles C, die een product bevat dat geschikt is voor deze handeling.
- Schakel het toestel uit via de voedingsschakelaar aan de voorzijde.

COMPONENTEN EN INTERFACE

Het apparaat

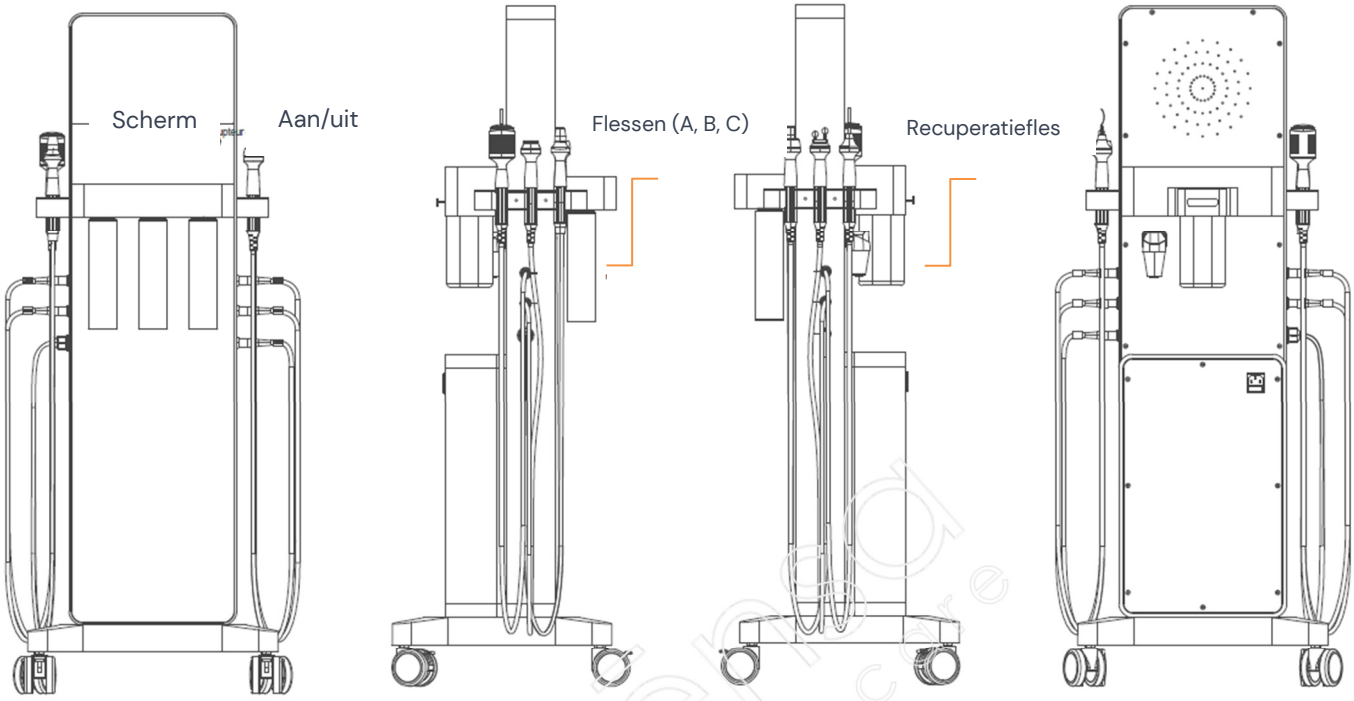

Voorzijde | Linkerzijde | Rechterzijde | Achterzijde



Protocollen Hydrapeel PRO II – © 2026 All Rights Reserved Bēlēnsa Ltd – Ref MUHyNl-0526

De sondes

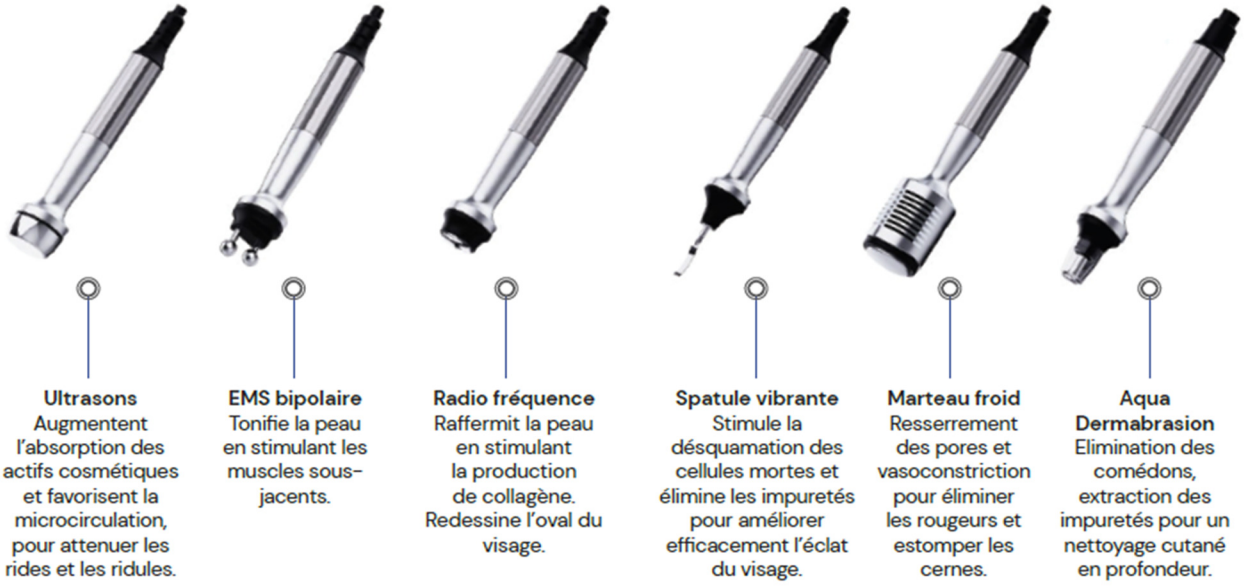

Ultrasons
Augmentent l'absorption des actifs cosmétiques et favorisent la microcirculation, pour attenuer les rides et les ridules.

EMS bipolaire
Tonifie la peau en stimulant les muscles sous-jacents.

Radio fréquence
Raffermit la peau en stimulant la production de collagène. Redessine l'oval du visage.

Spatule vibrante
Stimule la désquamation des cellules mortes et élimine les impuretés pour améliorer efficacement l'éclat du visage.

Marteau froid
Resserrement des pores et vasoconstriction pour éliminer les rougeurs et estomper les cernes.

Aqua Dermabrasion
Elimination des comédons, extraction des impuretés pour un nettoyage cutané en profondeur.

De interface

(voorbeeld)



1- Klik op de voedingsschakelaar aan de voorzijde om het opstartscherm te openen. Wacht 3 tot 5 seconden.

Opmerking: je kunt het geluid dat bij het indrukken van de toetsen wordt weergegeven, uitschakelen door op het (rode) pictogram rechtsboven op het startscherm te klikken.

2- Tik op het aanraakscherm om de interface voor sondeselectie te openen.
3- Cliquez sur l'image de la sonde sélectionnée et l'écran de sélection des paramètres du soin apparaît :

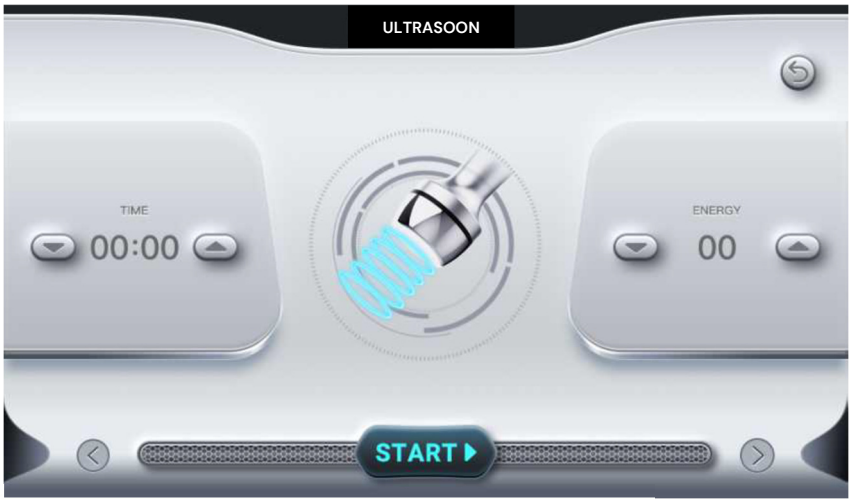

Op het instelscherm van de technologie vindt u:

- Behandeltijd - Het invoeren van de tijd is niet verplicht om een behandeling te starten.
- Beschikbare modi of opties - A, B, C (zie de protocollen volgens de technologieën).
- Intensiteit - Zonder intensiteit is de sonde niet actief.
- Start van de behandeling (START), stop van de behandeling (STOP).
- Terug naar het vorige menu (pictogram rechtsboven op het scherm).

TECHNISCHE PARAMETERS

Ultrasoon: 1 MHz, 3 W/cm²
Radiofrequentie: 1 MHz, 300 mW/cm²
EMS-specificaties: 250 mA
Interface onder Android 11
Aanraakscherm 10,1 inch
Afmetingen: 41 x 37 x 115 cm (L, B, H)
Gewicht: 18 kg



Protocollen Hydrapeel PRO II - © 2026 All Rights Reserved Bēlēnsa Ltd - Ref MUHyNl-0526

BELENSA-BEHANDELPROTOCOLLEN VOOR HET HYDRAPEEL PRO II-TOESTEL

Belangrijk

De protocollen in dit document zijn uitsluitend opgesteld voor dit toestel. Ze houden rekening met de specifieke kenmerken van vermogen, frequenties en intensiteit van de verschillende gebruikte technologieën. Ze mogen niet automatisch worden overgenomen voor een ander toestel, ook al lijken de technologieën identiek. Twee toestellen kunnen, afhankelijk van hun ontwerp en technische parameters, een zeer verschillende energie leveren en daardoor verschillende effecten veroorzaken die potentieel schadelijk kunnen zijn voor de gezondheid.

CONTRA-INDICATIES

- Zwangerschap, borstvoeding.
- Pacemaker, elektronische implantaten of hartproblemen.
- Actieve kanker of recent oncologisch verleden zonder medisch advies.
- Huidaandoeningen op de te behandelen zones, zoals: open wonden, brandwonden, actief eczeem, inflammatoire psoriasis, actieve herpes, ernstige inflammatoire acne.
- Recente injecties, recente trekdraden of recente esthetische chirurgie.
- Recente agressieve dermatologische behandeling, medische peeling of laserbehandeling.
- Belangrijke metalen implantaten in de te behandelen zone.
- Actieve schildklieraandoening.

De hierboven vermelde contra-indicaties vormen geen volledige lijst. Andere medische situaties, behandelingen of bijzondere gevoeligheden kunnen uitstel of annulering van de behandeling vereisen. Het is de verantwoordelijkheid van de behandelaar om vooraf een vragenlijst af te nemen en, bij twijfel, de klant naar medisch advies door te verwijzen vóór gebruik van het toestel.

PRODUCTEN / ACCESSOIRES

De accessoires die nodig zijn voor een veilig en doeltreffend gebruik van de technologieën zijn:

- Geleidende gel (ultrasoon)
- Watergedragen verzorgingsproducten (ultrasoon)
- Thermometer, comfortgel (radiofrequentie)
- Contactserum (EMS elektrische stimulatie)
- Keratolytisch product (fles A)
- Hydraterend product (fles B)
- Reinigingsproduct voor de leidingen van het toestel (fles C)

Protocollen Hydrapeel PRO II - © 2026 All Rights Reserved Bēlēnsa Ltd - Ref MUHyNl-0526

EXPERTBEHANDELING GLANS, HYDRATATIE EN STEVIGHEID

Het volgende protocol is een volledig esthetisch gelaatsprotocol met alle technologieën van het toestel: aquadermabrasie - vibrerende spatel - EMS - radiofrequentie - ultrasoon - koude hamer.

Dit protocol kan worden opgesplitst in meerdere onafhankelijke protocollen volgens de technologieën, afhankelijk van huidbeperkingen, beschikbare tijd, budget, enz. Bijvoorbeeld: “aquadermabrasie + ultrasoon”, “EMS elektrische stimulatie + ultrasoon” of “radiofrequentie + koude hamer”, enz.

Aanbevolen totale duur: 60 tot 90 minuten (exclusief onthaal, diagnose en anamnese).

Doelstellingen van de behandeling: dit protocol is bedoeld om de huid diep te reinigen, de huidstructuur te verfijnen, de teint meer glans te geven, de huidtonus te stimuleren, de opname van actieve ingrediënten te verbeteren en de huid aan het einde van de behandeling te kalmeren. Het is bijzonder geschikt voor doffe, gedehydrateerde, vermoeide of verdikte huiden, voor huiden met verwijde poriën, lichte verslapping of een gebrek aan glans. De gekozen volgorde van de technologieën is gericht op het comfort van de klant, zonder afbreuk te doen aan de doeltreffendheid van het protocol.

1. ONTHAAL, HUIDDIAGNOSE EN ANAMNESE

Esthetisch onthaalprotocol en uitleg over de technologieën

Raadpleeg de contra-indicaties

2. VOORBEREIDING VAN DE HUID

Doel: de huid voorbereiden op de volgende behandelingen om de doeltreffendheid ervan te maximaliseren.

Handeling	Zone	Aanbevolen producten	Duur
Make-up verwijderen	Gelaat, hals		3 - 5 minuten
Peeling	Gelaat, hals		Pumpline enzymatische peeling (vermijd een te agressieve peeling als de behandeling wordt voortgezet met aquadermabrasie) 5 minuten
Spoelen	Gelaat, hals	Lauw water of vochtige kompressen	2 minuten
Drogen	Gelaat, hals	Tissues of een schone handdoek	

3. AQUADERMABRASIE

Doel: diep reinigen, de poriën zuiveren, dode huidcellen verwijderen en de huid voorbereiden op de opname van actieve ingrediënten.

Handeling	Zone	Aanbevolen producten	Duur
Dieptereiniging	Gelaat, hals	Exfoliërende glansoplossing Fles - A Opzetstuk "Aqua derma"	5 - 8 minuten
Optie (alleen bij aquadermabrasiebehandeling)			
Hydratatie	Gelaat, hals	Hydraterende oplossing Fles - B Opzetstuk "Vortex"	5 - 8 minuten

Techniek



Selecteer fles A (aquadermabrasie), B (hydratatie) of C (reiniging van de leidingen).

Stel de oplossingsstroom en de zuigdruk in volgens de zone en de morfologie van het te behandelen gelaat.

Plaats de sonde in contact met de huid en wacht enkele seconden tot de oplossing de sonde bereikt.

Begin bij het voorhoofd en werk vervolgens naar de wangen, de neus, de kin en de gezichtsovaal.

Maak langzame en regelmatige bewegingen, zonder te lang op dezelfde zone te blijven.

Werk in de richting van de gezichtslijnen:

- Voorhoofd: van het midden naar de slapen.
- Wangen: van de neus naar de oren.
- Kin: van het midden naar buiten.
- Neus: van boven naar beneden, voorzichtig rond de neusvleugels.

Opmerking: op het bedieningsscherm van de sonde licht  ogram op wanneer het recuperatiereservoir vol is.

Voorzorgsmaatregelen

Vermijd de directe oogcontour, de oogleden en geïrriteerde zones.

Verminder bij een gevoelige huid de zuigkracht en beperk het aantal passages.

Protocollen Hydrapeel PRO II - © 2026 All Rights Reserved Bēlēnsa Ltd - Ref MUHyNl-0526

4. FIJNE VIBRERENDE SPATEL

Doel: de reiniging verfijnen, oppervlakkige onzuiverheden losmaken en de poriën helpen zuiveren.

Handeling	Zone	Aanbevolen producten	Duur
Desincrustatie	T-zone, neusvleugels, kin	Exfoliërende glansoplossing fles A	2 - 5 minuten

Techniek



Gebruik een wattenschijfje dat goed doordrenkt is met Lumyline exfoliërende lotion. De fijne spatel mag nooit op een droge huid worden gebruikt.

Houd de spatel in een hoek van ongeveer 30 tot 45 graden en laat hem zacht over de huid glijden, zonder overmatige druk. De modi A/B/C laten toe de energie te verhogen om de desincrustatie te vergemakkelijken indien nodig.

Werk iets nadrukkelijker op:

- T-zone.
- Neusvleugels.
- Kin.

Voorzorgsmaatregelen

Vermijd de oogleden, de oogcontour, rode of geïrriteerde zones en zones met inflammatoire acne.
Gebruik niet te lang op dezelfde plaats om irritatie te vermijden.

5. ELEKTRISCHE STIMULATIE - EMS

Doelstellingen: de soepelheid van de huid en de toniciteit van de diepere gezichtsspieren verbeteren.

Handeling	Zone	Aanbevolen producten	Duur
Soepelheid en toniciteit	Gelaat Hals	Sérum Glans & Soepelheid	10 - 15 minuten 3 minutes

Techniek



Modus A - Huidsoepelheid / drainage / glans

Intensiteit: laag tot matig - 1 tot 3/10. Referentie voor de klant: lichte, comfortabele tinteling, zonder zichtbare contractie.

Na het aanbrengen van het glansserum op het gelaat, werk met langzame glijbewegingen, steeds naar boven en naar buiten:

- kin → oren
- mondhoeken → oren
- neusvleugels → slapen
- midden van het voorhoofd → slapen
- wenkbrauwen → haarlijn, zonder over de oogleden te gaan

Protocollen Hydrapeel PRO II - © 2026 All Rights Reserved Bēlēnsa Ltd - Ref MUHyNl-0526

Modus B - Spierstimulatie / gezichtsovaal / toniciteit

Intensiteit: gemiddeld - 4 tot 6/10. Referentie voor de klant: lichte tot zichtbare contractie, maar nooit pijnlijk.

Na het aanbrengen van het glansserum op het gelaat, plaats de sonde op de spierzones en doe vervolgens: 2 tot 4 seconden stimulatie + ontspanning, daarna licht verplaatsen.
Nuttige zones

- Gezichtsovaal: kin naar de kaakhoek.
- Wangen: onderkant van de wang naar het jukbeen.
- Jukbeenderen: jukbeen naar de slaap.
- Voorhoofd: van de wenkbrauw naar boven, met een zachte intensiteit.
- Neus-lippenplooien: werk errond, zonder direct in de plooi te blijven.

Eenvoudige regel

De frequentie bepaalt het type stimulatie. De energie regelt de gevoelde sterkte. De tijd bepaalt de totale duur van het werk.

Kies dus eerst de modus/frequentie volgens het doel en verhoog daarna de energie geleidelijk volgens de tolerantie van de klant en naarmate de kuur vordert.

Instelling volgens het doel

Doel	Intensiteit	Gewenste sensatie
Gevoelige huid / comfort	1 tot 2/10	Zeer lichte tinteling
Soepelheid / glans	2 tot 3/10	Comfortabele tinteling
Lichte toniciteit	3 tot 4/10	Lichte stimulatie
Ovaal / gezichtsspieren	4 tot 6/10	Zichtbare maar comfortabele contractie
Hals	1 tot 3/10 max.	Zeer zacht, nooit een sterke contractie

Voorzorgsmaatregelen

Niet gebruiken op de oogleden, de keel, de schildklier of dicht bij het hart.

Wees zeer voorzichtig op de hals. Stimuleer nooit:

- de keel
- de luchtpijp
- de schildklier
- de halsslagaders
- het midden van de hals
- de zone onder de kin

Stimulatie van de voorzijde van de hals kan een bloeddrukdaling, stimulatie van de sinus caroticus of hinderlijke spasmen veroorzaken.

Werk uitsluitend met een lage intensiteit, 1 tot 2/10, maximaal 3/10 bij zeer goede tolerantie, op de zijkanten van de hals en nooit in het midden.

Protocollen Hydrapeel PRO II - © 2026 All Rights Reserved Bēlēnsa Ltd - Ref MUHyNl-0526

6. RADIOFREQUENTIE

Doelstellingen: een verstevigend effect geven, de huidstevigheid stimuleren en het uitzicht van lichte verslapping verbeteren.

Handeling	Zone	Aanbevolen producten	Duur
Versteviging	Gelaat	Hydra comfortgel	10 - 15 minuten

Techniek



Bereik een oppervlaktetemperatuur van de epidermis van 42 °C door te werken op een huid die is ingesmeerd met comfortgel, altijd in beweging, met langzame, cirkelvormige of opwaartse bewegingen.
Meet deze temperatuur regelmatig met de infraroodthermometer.

Startintensiteit: laag, 2/10, daarna gedurende enkele minuten licht verhogen (ongeveer 4 min) om de doeltemperatuur op de zone te bereiken. De klant moet een aangename warmte voelen, nooit een branderig gevoel.
Zodra de doeltemperatuur is bereikt, behoudt u deze maximaal 3 tot 5 min op de zone, met een totale tijd van 10 tot 15 min voor het volledige gelaat.
Mogelijke zones:

- Gezichtsovaal.
- Wangen.
- Neus-lippenplooien, zonder er direct op te blijven.

Voorzorgsmaatregelen

Blijf nooit stil met het handstuk. Overschrijd de opgegeven toepassingsduur of de doeltemperatuur aan het huidoppervlak niet. Vermijd uitgesproken roodheid, duidelijke couperose, ontstoken zones, metalen implantaten, recente trekdraden en recente injecties. Ga niet over de schildklier, de oogleden of huidletsels.

Vermijd de oogcontour.

Bēlēnsa swiss skin care

7. ULTRASOON

Doelstellingen: de penetratie van actieve ingrediënten bevorderen om verschillende huidproblemen aan te pakken, de hydratatie verbeteren en een revitaliserend effect of onmiddellijke glans geven.

Handeling	Zone	Aanbevolen producten	Duur
Glansboost	Gelaat	Belensa cabineverzorgingsgamma volgens de gekozen behandeling. Hydra contactgel	20 - 25 minuten
	Hals		2 minuten

Techniek



Breng het Belensa-masker aan volgens de gekozen behandeling:

- Detoxbehandeling
- Dr Micheels-behandeling met Royalactine
- Novaskin-behandeling
- Behandeling voor een egale teint
- Vitonic multivitaminebehandeling
- Pumpline-behandeling voor droge huid

Volg het protocol van elke behandeling door de QR-code op de verzorgingsdoos te scannen.
Intensiteit: 8 tot 10/10; verlaag naar 5/10 in de oogcontourzone.
Werk met langzame, cirkelvormige en opwaartse bewegingen, volgens de massagelijnen:

- Van de kin naar de oren.
- Van de neusvleugels naar de slapen.
- Van het midden van het voorhoofd naar de slapen.
- Van de gezichtsovaal naar boven.

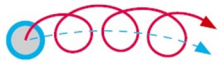

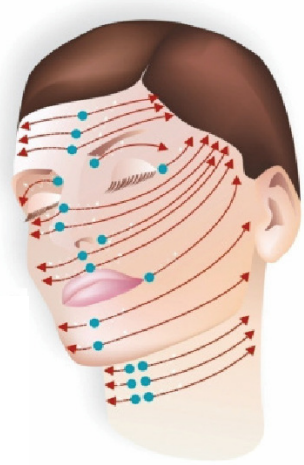

Voorzorgsmaatregelen

Vermijd de oogleden, de schildklier, ontstoken zones en recente implantaten in de zone, inclusief gehoorimplantaten. Verlaag de intensiteit op een dunne of gevoelige huid en in de oogcontourzone.

Protocollen Hydrapeel PRO II - © 2026 All Rights Reserved Bēlēnsa Ltd - Ref MUHyNl-0526

8. KOUDE HAMER

Doelstellingen: de huid kalmeren, de poriën visueel verfijnen en roodheid verzachten.

Handeling	Zone	Aanbevolen producten	Duur
Kalmeren	Gelaat Hals		3 - 5 minuten



De toepassing van de koude hamer kan zeer aangenaam zijn na een radiofrequentiebehandeling of na een peelingbehandeling zoals Novaskin.

Techniek

Beweeg de koude hamer langzaam over het volledige gelaat. De Hydra comfortgel kan worden gebruikt voor een betere glijbeweging.

Werk van het midden naar buiten:

- Voorhoofd naar de slapen.
- Wangen naar de oren.
- Kin naar de gezichtsovaal.
- Gezichtscontour met opwaartse bewegingen.

Voorzorgsmaatregelen

Blijf niet te lang op dezelfde zone. Overschrijd geen 5 min toepassing om te vermijden dat de koelcapaciteit van de sonde wordt overschreden.
Zorg ervoor dat de luchtstroom via de uitlaten aan weerszijden van de sensor niet wordt belemmerd terwijl de koudehamer in werking is.

NAZORGADVIES

Adviseer tijdens de 24 tot 48 uur na de behandeling om:

- Geen peeling uit te voeren.
- Sauna, hammam, uv-straling en directe blootstelling aan de zon te vermijden.
- Irriterende actieve stoffen te vermijden: retinol, fruitzuren, peeling, sterke vitamine C.
- De huid niet aan te raken of te krabben.
- De huid ’s morgens en ’s avonds goed te hydrateren.
- Overdag een zonnebescherming aan te brengen.

Na de behandeling kan lichte roodheid optreden, vooral na radiofrequentie, de spatel of aquadermabrasie. Deze roodheid moet tijdelijk blijven.

Protocollen Hydrapeel PRO II - © 2026 All Rights Reserved Bēlēnsa Ltd - Ref MUHyNl-0526